ЛР.25.03.002 СБ

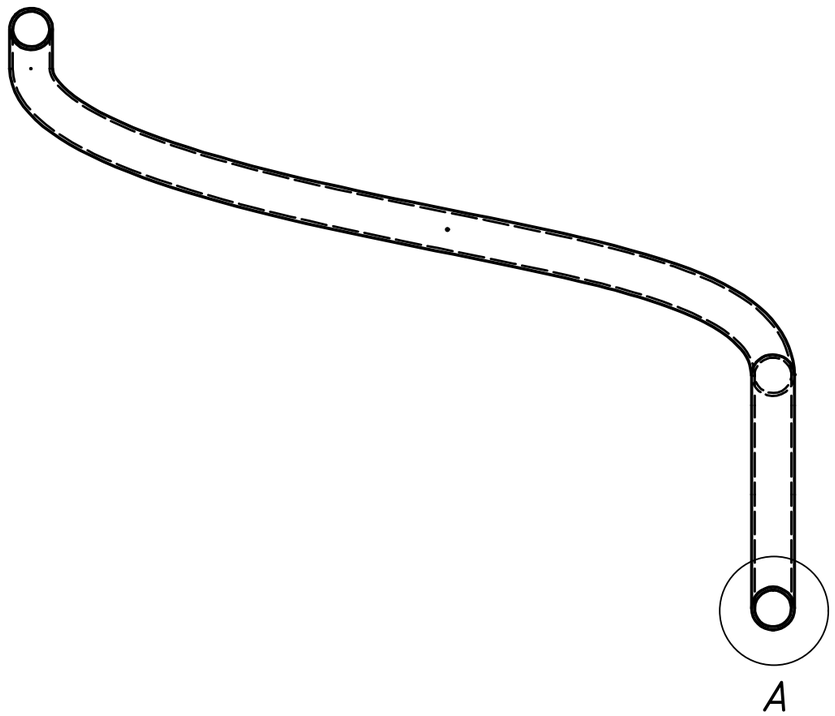

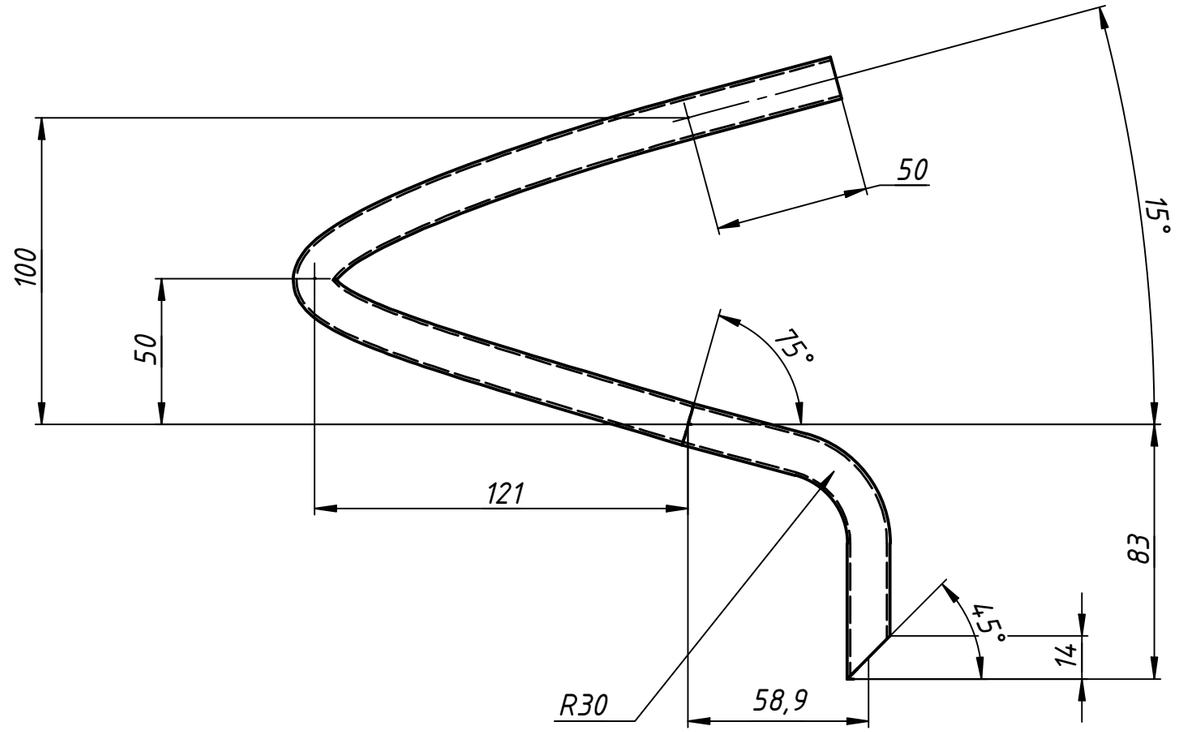

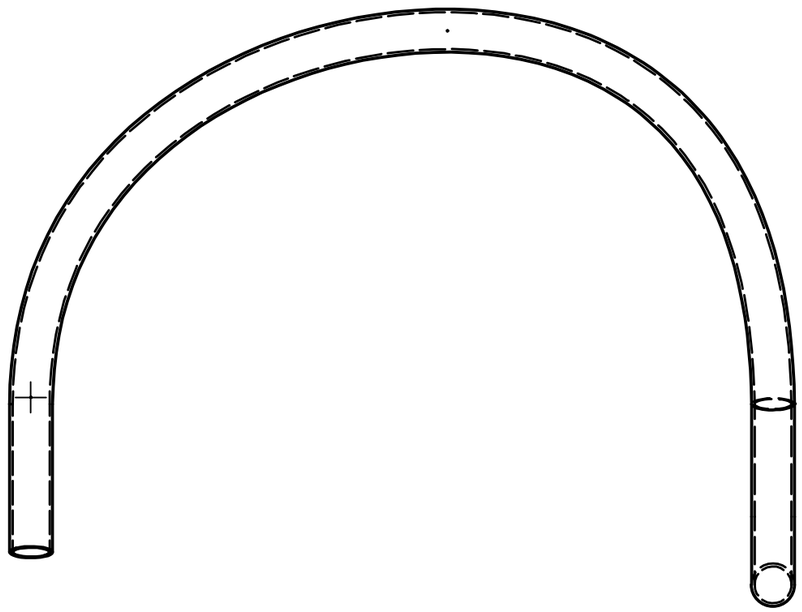

(1 : 4)

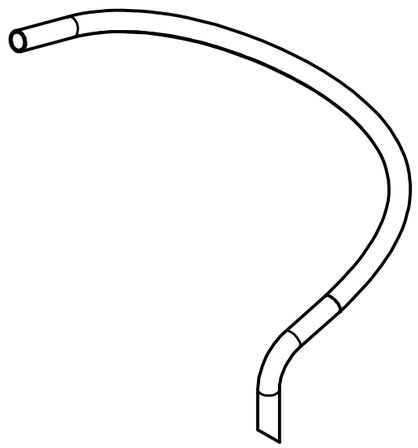

A (2 : 1)

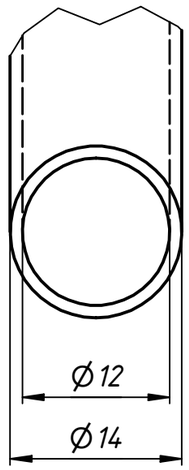

					ЛР.25.03.002 СБ		
Изм.	Лист	№ докум.	Подп.	Дата	Сдвиг	Лит.	Масса	Масштаб
Разраб.		Колодчук		01.11.2025			0,0	1 : 2
Пров.		Громов				Лист	Листов 1
Т. контр.							
Нач.отд.					НИТУ МИСиС, гр. БТМО-23-4-ДПК		
Н. контр.							
Утв.							

Перв. примен.

Справ. №

Подп. и дата

Инв. № дубл.

Взам. инв. №

Подп. и дата

Инв. № подл.

Копировал

Формат А3